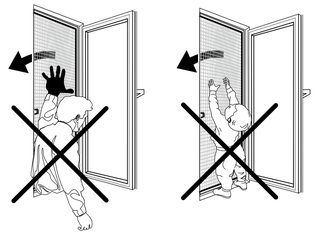

DE SICHERHEITSHINWEISE

WARNUNG! Lebens- und Unfallgefahr für Kinder und Kleinkinder! Das Produkt ist kein Spielzeug. Lassen Sie Kinder niemals alleine oder unbeaufsichtigt mit dem Produkt. Es besteht Erstickungs-, Strangulations- und Verletzungsgefahr durch Verpackungsbestandteile und Inhalt. Kinder sind sich dieser Gefahren nicht bewusst. Halten Sie Kinder außerhalb Absturzgefahr von geöffneten Fenstern fern und lassen Sie diese nicht unbeaufsichtigt. Außerhalb der Absturzgefahr bringen Sie das Produkt nur an gefahrlos zugänglichen Fenstern und Türen an. Lehnen Sie sich beim Anbringen oder Demontieren des Produkts nicht aus dem Fenster / der Tür oder gegen das Produkt und drücken Sie nicht von Innen gegen das Insektenschutzgitter. Insektenschutzgitter stellen keinen wirksamen Schutz gegen Stürze aus dem Fenster dar, es besteht Lebens- und Unfallgefahr! ACHTUNG! Es besteht Verletzungsgefahr durch unsachgemäße Montage und Verwendung von Werkzeug. Verwenden Sie gegebenenfalls Arbeitshandschuhe. Unvollständige Bausätze bzw. beschädigte Teile dürfen keinesfalls zur Montage verwendet werden. Funktion und Sicherheit können dadurch beeinträchtigt werden. Halten Sie das Produkt und sämtliche brennbaren Teile von Hitzequellen und Feuer fern.

FR CONSIGNES DE SÉCURITÉ

AVERTISSEMENT ! Danger de mort et d'accident pour les enfants et jeunes enfants ! Le produit n'est pas un jouet. Ne laissez jamais les enfants seuls ou sans surveillance avec le produit. Ils courent un risque d'étouffement, de strangulation et de blessure par des éléments de l'emballage. Les enfants n'ont pas conscience de ces dangers. En raison du risque de chute, tenez les enfants à l'écart des fenêtres ouvertes et ne les laissez pas sans surveillance. En raison du risque de chute, ne fixez le produit que sur des portes et des fenêtres accessibles sans danger depuis l'extérieur. Lors de la pose ou du démontage du produit, ne vous penchez pas par la fenêtre/la porte ou contre le produit et n'appuyez pas de l'intérieur contre la moustiquaire. Les moustiquaires ne constituent pas une protection efficace contre les chutes par la fenêtre. Danger de mort et risque d'accident ! ATTENTION ! Le montage et l'utilisation d'outils non conformes représentent un risque de blessure. Au besoin, utilisez des gants de travail. Des jeux de montage incomplets ou des pièces endommagées ne doivent être utilisés en aucun cas pour le montage. Cela risque d'entraver leur fonctionnement et menace la sécurité. Gardez le produit et toutes les pièces inflammables à distance des sources de chaleur et du feu.

GB SAFETY INSTRUCTIONS

WARNING! Potentially life-threatening risk of injury to children and babies! The product is not a toy. Never leave your child alone or unattended with the product. The packaging and contents pose risks of suffocation, strangulation and injury. Children are not aware of these dangers. Keep children away from open windows and never leave them unattended due to the risk of falling. The product should only be attached to windows and doors which can be accessed safely due to the risk of falling. Do not lean out of the window / door or against the product and do not push against the insect screen from inside when attaching or removing the product. Insect screens do not provide effective protection against falling out of windows; there is a potentially life-threatening risk of injury! PLEASE NOTE! Incorrect assembly and the use of unsuitable tools can present a risk of injury. Use work gloves if necessary. Incomplete assembly kits or damaged parts may under no circumstances be used for assembly. This could impair the operation and safety of the product. Keep the product and all flammable parts away from heat sources and fire.

NL VEILIGHEIDSINSTRUCTIES

WAARSCHUWING! Risico op ernstige ongevallen voor baby's en kinderen! Het product is geen speelgoed. Laat kinderen niet alleen of zonder toezicht bij het product. Er bestaat gevaar van verstikking, wurging en letsel door onderdelen en verpakking. Kinderen zijn zich niet van deze gevaren bewust. Houd kinderen weg van openstaande ramen wegens het valgevaar en laat ze niet zonder toezicht. Breng door het risico op vallen het product enkel aan bij ramen en deuren die zonder gevaar toegankelijk zijn. Wanneer u het product aanbrengt of verwijdert, leun dan niet uit het raam/deur of tegen het product, en druk niet van binnenuit tegen de insectenwering. Insectenweringen bieden geen doeltreffende bescherming tegen vallen uit het raam, er bestaat risico op levensgevaarlijke ongevallen! OPGELET! Er bestaat letselgevaar in geval van een verkeerde montage of verkeerd gebruik van gereedschap. Draag zo nodig veiligheidshandschoenen. Onvolledige bouwpakketten of beschadigde onderdelen mogen in geen geval worden gebruikt voor de montage. De werking en veiligheid kunnen daardoor in gevaar komen. Houd het product en alle brandbare delen weg van vuur en warmtebronnen.

IT AVVERTENZE DI SICUREZZA

ATTENZIONE! Pericolo di morte e incidenti per bambini e neonati! Il prodotto non è un giocattolo. Non lasciare mai i bambini soli o incustoditi con il prodotto. Sussiste il rischio di soffocamento, strangolamento e lesioni dovute ai componenti e al contenuto della confezione. I bambini non sono consapevoli di questi pericoli. Per via del rischio di caduta, tenere i bambini lontani dalle finestre aperte e non lasciarli incustoditi. A causa del rischio di caduta, attaccare il prodotto solo a finestre e porte accessibili in sicurezza. Durante l'installazione o la rimozione del prodotto, non sporgersi dalla finestra/porta o appoggiarsi al prodotto e non premere contro la zanzariera dall'interno. Le zanzariere non offrono una protezione efficace contro le cadute dalle finestre. Pericolo di morte o infortunio! ATTENZIONE! Sussiste il rischio di lesioni dovute a montaggio e uso improprio degli strumenti. Se necessario, utilizzare guanti da lavoro. Per il montaggio non devono mai essere utilizzati kit incompleti o parti danneggiate. Così facendo, la funzionalità e la sicurezza possono essere compromesse. Tenere il prodotto e tutte le parti combustibili lontano da fonti di calore e fuoco.

HU BIZTONSÁGI UTASÍTÁSOK

VIGYÁZAT! Kisgyermekek és gyermekeket fenyegető élet- és balesetveszély! A termék nem játékszer. Soha ne hagyjon gyermekeket egyedül vagy felügyelet nélkül a termékkel. Fulladás, fojtás és sérülés veszélye áll fenn a csomagolás összetevői és tartalma miatt. A gyerekek nincsenek tisztában ezekkel a veszélyekkel. A gyermekeket a leesés veszélye miatt tartsa távol a nyitott ablakoktól, és ne hagyja őket felügyelet nélkül. A leesés veszélye miatt a termék csak kivülről biztonságosan hozzáférhető ablakokra és ajtókra szerelje fel. A termék felszerelésekor vagy eltávolításakor ne hajoljon ki az ablakon/ajtón, ne támaszkodjon a terméknek, és ne nyomja belülről a rovarvédő hálót. A rovarvédő háló nem hatékony védelem az ablakon való kiesés ellen, élet- és balesetveszély áll fenn! FIGYELEM! A szakszerűtlen összeszerelés és szerszámhasználat miatt fennáll a sérülés veszélye. Szükség esetén használjon védőkesztyűt. A hiányos készleteket ill. sérült alkatrészeket soha nem szabad összeszerelésre használni. Ez hátrányosan befolyásolhatja a működést és a biztonságot. Tartsa távol a terméket és minden gyúlékony alkatrészt hőforrásoktól és tűztől.

CZ BEZPEČNOSTNÍ POKYNY

VAROVÁNÍ! Nebezpečí ohrožení života a nebezpečí úrazu pro batolata a děti! Výrobek není hračka. Nikdy nenechávejte děti s výrobkem samotné nebo bez dozoru. Hrozí nebezpečí udušení, udušení a zranění součástmi obalu a obsahu. Děti si nejsou vědomy těchto nebezpečí. Z důvodu nebezpečí pádu nepouštějte děti k otevřeným oknům a nenechávejte je bez dozoru. Z důvodu nebezpečí pádu montujte výrobek pouze na bezpečně přístupné okna a dvéře. Při montáži nebo demontáži výrobku se nevykláněje z okna/dveří ani se o produkt neopírejte a na ochranu proti hmyzu zevnitř netlačte. Ochrana proti hmyzu neposkytuje žádnou ochranu proti pádu z okna – je zde nebezpečí nehody, nebo dokonce ztráty života! POZOR! Hrozí nebezpečí zranění v důsledku neodborné montáže a použití nářadí. Případně používejte pracovní rukavice. K montáži nesmí být v žádném případě použity nekompletní montážní sady, příp. poškozené díly. Tím může být narušena funkce a bezpečnost. Udržujte výrobek a veškeré hořlavé díly dále od zdrojů tepla a ohně.

SK BEZPEČNOSTNÉ UPOZORNENIA

VAROVANIE! Ohrozenie života a nebezpečenstvo úrazu pre deti a malé deti! Výrobok nie je hračka. Nikdy nenechávajte deti s výrobkom samotné ani bez dozoru. Hrozí nebezpečenstvo udusenia, udusenia a poranenia častami obalu a obsahom. Deti nevnímajú takéto nebezpečenstvá! Deti držte v dostatočnej vzdialenosti od otvorených okien kvôli nebezpečenstvu pádu a nenechávajte ich bez dozoru. V dôsledku nebezpečenstva pádu výrobok montujte len pri bezpečne prístupných oknách a dverách. Pri montáži alebo demontáži výrobku sa nevykláňajte z okna/dverí ani proti výrobku a na ochrannú mriežku proti hmyzu netlačte. Ochranná mriežka proti hmyzu neprednášuje účinnú ochranu proti pádu z okna, hrozí nebezpečenstvo smrti a úrazu! POZOR! Hrozí nebezpečenstvo poranenia v dôsledku neodbornej montáže a použitia nástrojov. V prípade potreby použite pracovné rukavice. Na montáž sa v žiadnom prípade nesmú použiť nekompletné konštrukčné diely, resp. poškodené diely. Môže to mať negatívny vplyv na funkciu a bezpečnosť výrobku. Výrobok a všetky horľavé diely držte mimo zdrojov tepla a ohňa.

SI VARNOSTNI NAPOTKI

OPOZORILO! Življenjsko nevarno in tveganje nesreče za otroke in malčke! Izdelek ni igrača. Otrok z izdelkom nikoli ne pustite samih ali brez nadzora. Obstaja nevarnost zadušitve, zadavljenja in poškodb zaradi sestavnih delov in vsebine embalaže. Otroci se teh nevarnosti ne zavedajo. Otroci naj ne bodo v bližini odprtih oken, saj obstaja nevarnost padca in jih ne puščajte brez nadzora. Zaradi nevarnosti padca izdelek pritrdite samo na okna in vrata, ki so dostopna brez nevarnosti. Pri nameščanju ali odstranjevanju izdelka se ne naginjajte skozi okna/vrata in se ne naslanjajte na izdelek ter ne pritiskajte na zaščito proti mrčesu od znotraj. Zaščitna mreža proti žuželk ne zagotavljajo učinkovite zaščite pred padci z okna, obstaja smrtna nevarnost in nevarnost za nesrečo! POZOR! Zaradi nepravilne montaže in uporabe orodij obstaja nevarnost poškodb. Po potrebi uporabite delovne rokavice. Nepopolnih kompletov ali poškodovanih delov ne smete nikoli uporabiti za montažo. Posledično sta lahko oslabljena funkcija in varnost. Izdelek in vse vnetljive dele hranite stran od virov toplote in ognja.

HR SIGURNOSNE NAPOMENE

UPOZORENJE! Opasnost po život i opasnost od nezgoda kod djece i male djece! Proizvod nije igračka. Ne ostavljajte djecu samu ili bez nadzora u blizini proizvoda. Postoji opasnost od gušenja, davljenja i ozljeda uzrokovanih sastavnim dijelovima i sadržajem ambalaže. Djeca nisu svjesna ovih opasnosti. Zbog opasnosti od pada držite djecu dalje od otvorenih prozora i ne ostavljajte ih bez nadzora. Zbog opasnosti od pada, pričvstite proizvod samo na prozore i vrata kojima se može bezopasno pristupiti. Prilikom postavljanja ili demontaže proizvoda nemojte se naginjati kroz prozor/vrata i ne pritiščite mrežu za zaštitu od insekata iznutra. Mreže za zaštitu od insekata nisu učinkovita zaštita od padova kroz prozor, stoga postoje opasnost od nesreće te opasnost po život! POZOR! Postoji opasnost od ozljeda zbog nestručne montaže i upotrebe alata. Po potrebi upotrebljavajte radne rukavice. Nepotpuni komplet odnosno oštećeni dijelovi ne smiju se ni u kojem slučaju upotrebljavati za montažu. To može ugroziti funkciju i sigurnost. Držite proizvod i sve zapaljive dijelove dalje od izvora topline i vatre.

ES INSTRUCCIONES DE SEGURIDAD

¡AVISO! ¡Peligro de muerte y accidente para niños! El producto no es ningún juguete. No deje nunca a los niños solos o sin vigilancia con el producto. Hay peligro de asfixia, estranguladión y lesiones a causa de los componentes del embalaje y el contenido. Los niños no son conscientes de dichos peligros. Debido al riesgo de caída, mantenga a los niños alejados de las ventanas abiertas y no los deje sin vigilancia. Debido al riesgo de caída, fije el producto solo en ventanas y puertas que sean accesibles de forma segura. No se asome por la ventana/puerta o contra el producto y no presione la mosquitera desde el interior cuando coloque o retire el producto. Las mosquiteras no ofrecen una protección eficaz contra las caídas por la ventana, ¡hay riesgo de muerte y de accidente! ¡ATENCIÓN! Hay peligro de lesiones por un montaje indebido y el uso incorrecto de las herramientas. Dado el caso, utilice guantes de trabajo. Los kits de construcción incompletos y las piezas deterioradas no deberán utilizarse en el montaje bajo ningún concepto. Ello podría afectar negativamente a su función y seguridad. Mantenga el producto y todas las piezas inflamables lejos de fuentes de calor y del fuego.

DA SIGURNOSNE NAPOMENE

UPOZORENJE! Opasnost po život i rizik od nastanka nesreće za djecu i odojčad! Proizvod nije igračka. Nikada ne ostavljajte djecu samu ili bez nadzora s proizvodom. Postoji opasnost od gušenja, davljenja i povreda komponentama i sadržajem pakovanja. Djeca nisu svjesna ovih opasnosti. Držite djecu podalje od otvorenih prozora zbog opasnosti od pada i ne ostavljajte djecu bez nadzora. Zbog opasnosti od pada, pričvrstite proizvod samo na prozore i vrata koja su bezbedno i lako dostupna. Prilikom postavljanja ili uklanjanja proizvoda, nemojte se naginjati kroz prozor/vrata ili naslanjati na proizvod i nemojte pritiskati mrežu protiv insekata iznutra. Mrežice protiv insekata nisu sigurno obezbeđene od ispadanja kroz prozor, te postoji opasnost po život i rizik od nastanka nesreće! PAŽNJA! Postoji opasnost od povreda zbog nepravilne montaže i upotrebe alata. Po potrebi koristiti radne rukavice. Nepotpuni komplet ili oštećeni dijelovi ne smiju se koristiti za montažu ni pod kojim okolnostima. Nepoštovanje ovih upuštava može ugroziti funkciju i sigurnost proizvoda. Držite proizvod i sve zapaljive dijelove dalje od izvora topline i vatre.

RS BEZBEDNOSNE NAPOMENE

UPOZORENJE! Opasnost po život i opasnost od nezgoda kod male dece i dece! Proizvod nije igračka. Nikada ne ostavljajte decu samu ili bez nadzora sa proizvodom. Postoji opasnost od gušenja, davljenja i povreda od komponenti i sadržaja pakovanja. Deca nisu svesna ovih opasnosti. Držite decu dalje od otvorenih prozora zbog opasnosti od pada i ne ostavljajte ih bez nadzora. Zbog opasnosti od pada, pričvrstite proizvod samo na prozore i vrata koja su dostupna bez rizika. Kada pričvršćujete ili demontirate proizvod, nemojte se naginjati kroz prozor/vrata ili na proizvod i ne pritiskajte mrežicu protiv insekata iznutra. Mreže protiv insekata ne pružaju efikasnu zaštitu od pada kroz prozor, postoji opasnost od smrti i nesreće! PAŽNJA! Postoji opasnost od povreda usled nepravilne montaže i upotrebe alata. Ako je potrebno, koristite radne rukavice. Nekompletni setovi ili oštećeni delovi se nikada ne smeju koristiti za montažu. Kao rezultat toga, mogu biti narušeni funkcija i bezbednost. Držite proizvod i sve zapaljive delove dalje od izvora toplote i vatre.

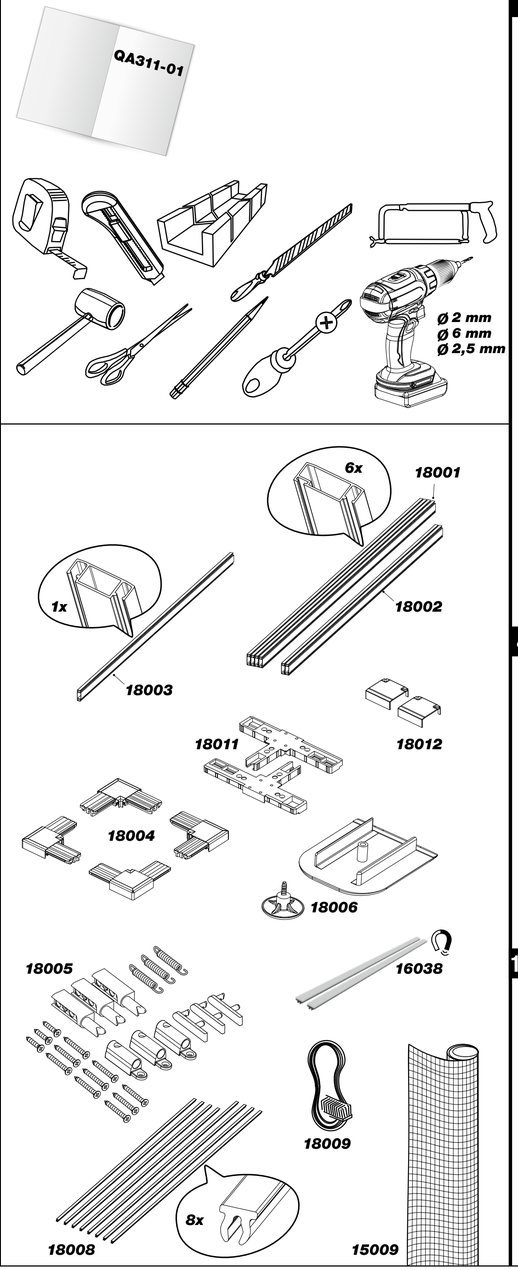

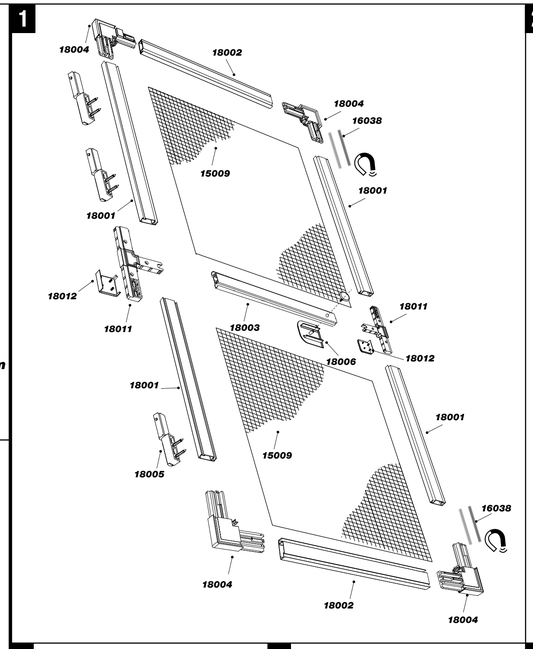

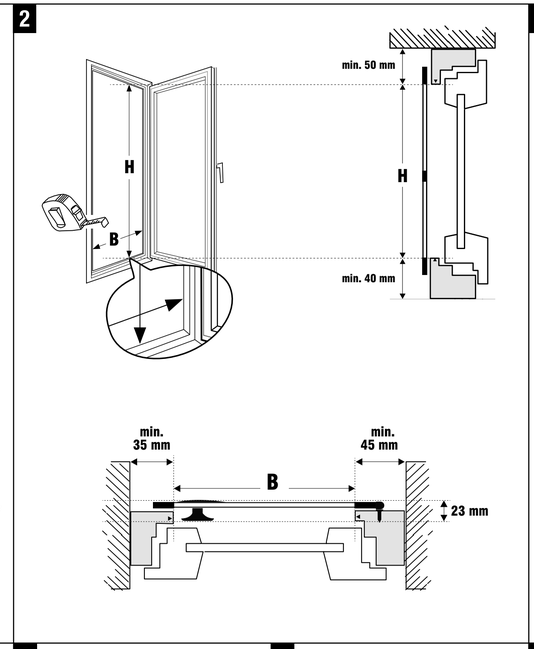

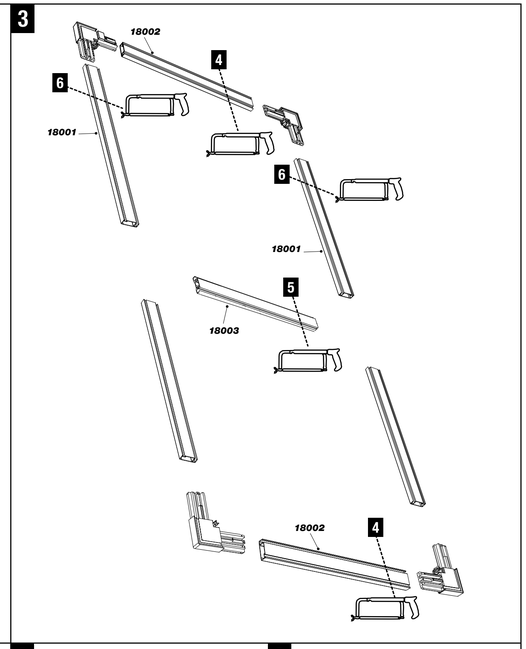

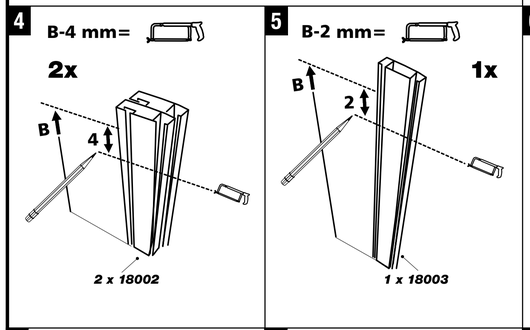

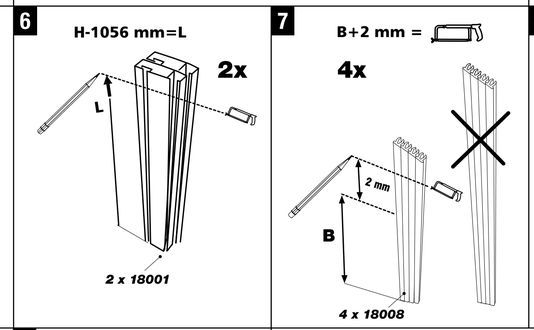

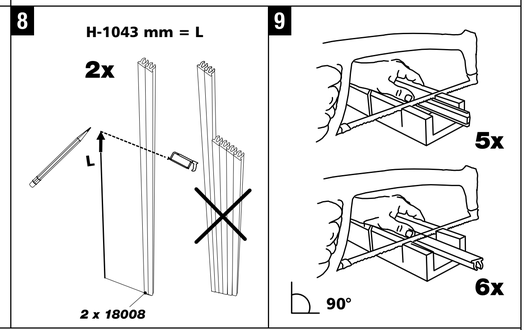

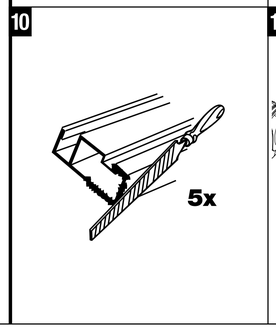

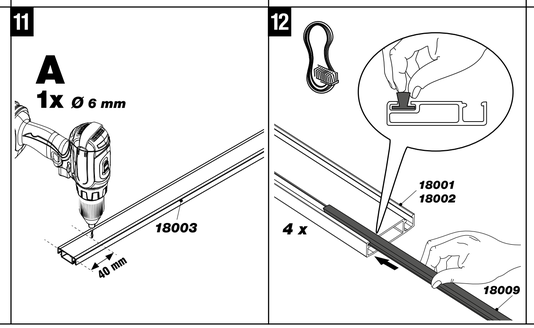

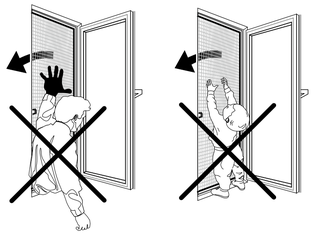

PL WSKAZÓWKI BEZPIECZEŃSTWA

OSTRZEŻENIE! Niebezpieczeństwo utraty życia i wypadku u dzieci! Wyrób nie jest zabawką. Nigdy nie pozostawiać dzieci samych lub bez nadzoru w pobliżu produktu. Występuje ryzyko uduszenia i zranienia przez części opakowania i jego zawartość. Dzieci nie są świadome tych zagrożeń. Dzieci powinny przebywać z dala od otwartych okien ze względu na ryzyko upadku – nie należy pozostawiać ich bez opieki. Ze względu na ryzyko upadku z wysokości umieszczać produkt tylko na oknach i drzwiach, do których dostęp jest bezpieczny. Przy umieszczaniu lub demontowaniu produktu nie wychylać się z okna/drzwi, nie opierać się o produkt i nie naciskać od środka na moskitierę. Moskitiery nie stanowią skutecznej ochrony przed upadkiem z okna, istnieje ryzyko śmierci i wypadków! UWAGA! Występuje niebezpieczeństwo zranienia powodowane przez nieprawidłowy montaż i niewłaściwe zastosowanie narzędzi. W razie potrzeby stosować rękawice robocze. Niekompletne zestawy elementów lub uszkodzone części nie mogą być stosowane do montażu. Może to powodować ograniczenie funkcjonalności i bezpieczeństwa. Trzymać produkt i wszystkie pełne części z dala od źródeł gorąca i ognia.

RO INDICAȚII DE SIGURANȚĂ

AVERTISMENT! Pericol de moarte şi accidentare pentru copii şi bebeluşi! Acest produs nu este o jucărie. Nu lăsaţi niciodată copiii singuri sau nesupravegheaţi în preajma produsului. Există pericolul de asfixiere, strangulare şi accidentare datorită componentelor ambalajului şi ale conţinutului. Copiii nu conştientizează acest pericol. Nu lăsaţi copiii să se apropie de ferestrele deschise şi nu îi lăsaţi nesupravegheaţi deoarece există pericolul ca aceştia să cadă în gol. Din cauza pericolului de cădere în gol, amplasaţi produsul doar la ferestre şi uşi care nu prezintă un potenţial pericol. La montarea sau demontarea produsului, nu vă aplecaţi în afara fereastrei / uşii sau nu vă sprijiniţi de produs şi nu apăsaţi din interior pe plasa de protecţie pentru insecte. Plasele de protecţie pentru insecte nu reprezintă o protecţie eficientă faţă de o eventuală cădere în gol de la fereastră, există pericolul de moarte şi de accidentare! ATENŢIE! Pericol de accidentare prin montarea şi utilizarea neconformă a sculelor. Dacă este necesar, utilizaţi mănuşi de protecţie. Componente incomplete respectiv componente deteriorate, nu pot fi folosite sub nicio formă la montare. Funcţionalitatea şi siguranţa pot fi influenţate de aceste aspecte. Nu aprovizionaţi produsul şi componente ale acestuia de surse de căldură şi de foc.

BG УКАЗАНИЯ ЗА БЕЗОПАСНОСТ

ПРЕДУПРЕЖДЕНИЕ! Опасност за живота и опасност от злополука за деца и бебета! Продуктът не е играчка. Никога не оставяйте децата сами или без надзор с продукта. Има опасност от задушаване, удушаване и нараняване от съставните части на опаковката и съдържанието. Децата не са наясно с тези опасности. Съществува опасност от падане дръжте децата далеч от отворени прозорци и не го оставяйте без надзор. Съществува опасност от падане поставяйте продукта само на безопасно достъпни прозорци и врати. При поставяне или демонтиране на продукта не се облягайте над прозореца / вратата или към продукта и не натискайте отвътре защитната пределна сянка/мъгла. Защитните пределни сянки/мъгли не дават ефективна защита от падания от прозореца, има опасност за живота и опасност от злополуки! ВНИМАНИЕ! Има опасност от нараняване поради неправилен монтаж и използване на инструмент. При необходимост използвайте работни ръкавици. Непълните комплекти, респективно повредените части не трябва да се използват за монтаж. В резултат на това може да се нарушат функционирането и безопасността. Дръжте изделието и всички запълнени части далеч от източници на топлина и огън.

TR GÜVENLIK UYARILARI

UYARI! Çocuklar ve bebekler için hayati tehlike ve kaza riski! Bu ürün bir oyuncak değildir. Çocukları hiçbir zaman ürünle yalnız veya gözetimsiz bırakmayın. Ambalaj bileşenleri ve içeriği nedeniyle nefessiz kalma, boğulma ve yaralanma riski vardır. Çocuklar bu tehlikelerin farkında olmazlar. Düşme riski nedeniyle çocukları açık pencerelerden uzak tutun ve gözetimsiz bırakmayın. Düşme riski nedeniyle ürünü sadece riksiz olarak erişilebilen pencere ve kapılara takın. Ürünü takarken veya çıkarken pencereye/kapıya veya ürüne yaslanmayın ve sineklikte içeriden basırmayın. Sineklikler camdan düşmeye karşı etkin koruma sağlamaz, ölüm ve kaza riski vardır! DİKKAT! Yanlış montaj ve alet kullanımı nedeniyle yaralanma riski vardır. Gerekirse iş eldivenleri kullanın. Eksik kifer veya hasarlı parçalar asla montaj için kullanılmamalıdır. Sonuç olarak işlev ve güvenlik bozulabilir. Ürünü ve tüm yanıcı parçaları ısı ve ateş kaynaklarından uzak tutun.

SE SÄKERHETSANVISNINGAR

VARNING! Livs- och olycksfara för bebisar och barn! Produkten är inte en leksak. Lämna aldrig barn ensamma eller utan tillsyn med produkten. Det finns risk för kvävning eller annan skada från förpackningskomponenter och innehåll. Barn är inte medvetna om dessa faror. Håll barn borta från öppna fönster på grund av fallrisken och lämna dem inte utan uppsikt. På grund av fallrisken, fäst endast produkten på fönster och dörrar som är tillgängliga utan sådan risk. När du fäster eller tar loss produkten, luta dig inte ut genom fönstret/dörren eller mot produkten, och tryck inte på insektsnätet från insidan. Insektsnät ger inget skydd mot att falla ut genom fönstret; det finns fortfarande risk för dödsfall och olyckor! VARNING! Det finns risk för skador på grund av felaktig montering och användning. Använd arbetshandskar vid behov. Ofullständiga utrustning eller skadade delar får aldrig användas för montering. Funktion och säkerhet kan försämras. Håll produkten och alla brandfarliga delar borta från värmekällor och eld.

DK SIKKERHEDSHENVISNINGER

ADVARSEL! Livsfare og ulykkesrisiko for børn og småbørn! Produktet er ikke et stykke legetøj. Lad aldrig børn være alene eller uden opsyn med produktet. Der er fare for kvælning, strangulering og personskade på grund af emballagens komponenter og indhold. Børn er ikke bevidste om disse farer. Hold børn væk fra åbne vinduer på grund af faren for at styrte ned, og lad dem ikke være uden opsyn. På grund af faren for at styrte ned, må produktet kun fastgøres til vinduer og døre, der er sikkert beskyttet mod fare. Når produktet anbringes eller afbikkles, må man ikke læne sig ud af vinduet / døren eller mod produktet og trykke ikke på insektskærmen indefra. Insektskærme yder ikke effektiv beskyttelse mod at falde ud af vinduet, der er fare for liv og ulykker! BEMÆRK! Der er fare for personskade på grund af forkert montering og uhlisiget brug af værktøj. Brug arbejdshandsker om nødvendigt. Ufuldstændige byggesæt eller beskadigede dele må under ingen omstændigheder anvendes til montering. Funktionen og sikkerheden kan blive forringet som følge heraf. Hold produktet og alle brandbare dele væk fra varmekilder og ild.

NO HENSTILLINGER ANG. SIKKERHET

OBS! Livs- og ulykkesfare for barn og spedbarn! Produktet er ikke noe leketøy. La aldri barn være alene eller uten tilsyn med produktet til stede. Det er fare for kvelning og personskade pga. emballasjekomponenter og innhold. Barn er ikke klar over disse farene. Hold barn unna åpne vinduer på grunn av risikoen for å falle og ikke la dem være uten tilsyn. På grunn av fare for fall, så fest kun produktet til vinduer og dører som er tilgjengelige uten at det innebærer risiko. Når du fester eller tar av produktet, så ikke len deg ut av vinduet/døren eller mot produktet og ikke press mot insektnettet fra innsiden. Insektnettene gir ikke effektiv beskyttelse mot å falle ut av vinduet; det foreligger livs- og ulykksfare! OBS! Det er fare for personskade på grunn av ukyndig montering og bruk av verktøy. Bruk eventuelt arbeidshansker. Ufullstendige sett eller skadede deler får aldri brukes til montering. Funksjon og sikkerhet vil kunne bli svekket som følge av dette. Hold produktet og alle brennbare deler unna varme- og brannkilder.

FI TURVALLISUUSOHJEET

VAROITUS! Loukkaantumis- ja hengenvaara lapsille ja pikkulapsille! Tuote ei ole leikkikalu. Älä koskaan jätä lapsia yksin tai ilman valvontaa tuotteen kanssa. Pakkauksen komponentit ja sisältö voivat aiheuttaa tukehtumis-, kuristumis- ja loukkaantumisvaaran. Lapset eivät ole tietoisia näistä vaaroista. Pidä lapset poissa avoimista ikkunoista putoamisvaaran vuoksi äläkä jätä heitä ilman valvontaa. Kiinnitä tuote putoamisvaaran vuoksi vain ikkunoihin ja ovin, joihin pääsee käsiksi ilman riskiä. Kun kiinnität tai irrotat tuotetta, älä nojaa ulos ikkunasta/ovesta tai tuotetta vasten, äläkä paina hyönteisverkkoa sisäpuolelta. Hyönteisverkot eivät suojaa tehokkaasti ikkunasta putoamisella, on olemassa kuoleman- ja onnettomuuksien riskejä! HUOMIO! Väärän asennuksen ja työkalujen käytön vuoksi on olemassa loukkaantumisvaara. Käytä tarvittaessa työkäsineitä. Kokonaisen ei saa koskaan käyttää puutteellisia sarjoja tai vaurioituneita osia. Tämän seurauksena toiminta ja turvallisuus voivat heikentyä. Pidä tuote ja kaikki syttyvät osat poissa lämmön ja tulen lähteistä.

IS ÖRYGGISLEIÐBEININGAR

VIÐVÖRUN! Lífshætta og slys fyrir börn og litil börn! Varan er ekki leiktæg. Skildu börn aldrei eftir ein eða án eftirlits með vöruna. Hætta er á köfnun, kyrkingu og meiðslum vegna umbúðahluta og innihalds. Börn eru ekki meðvituð um þessar hættur. Haltu börnum frá opnum gluggum vegna hættu á falli og ekki skilja þau eftir án eftirlits. Vegna fallhattu skal festa vöruna við glugga og hurðir sem eru aðgengilegar án áhættu. Þegar varan er fest eða aftengd skal ekki halla sér út um gluggann/hurðina eða upp að vörunni og ekki þrýsta á skordýragardínun innan frá. Skordýranet veita ekki árangursríka vörn gegn því að detta út um gluggann, það er hætta á dauða og slysum! ATHUGIÐ! Hætta er á meiðslum vegna óviðeigandi samsetningar og notkunar verkfæra. Ef nauðsyn krefur, notaðu vinnuhanska. Aldrei má nota ófullnægjandi sett eða skemmda hluta til samsetningar. Virkni og öryggi geta skerst af þeim sökum. Haldið vörunni og öllum eldfimum hlutum fjarri hita- og eldgjafa.

EE OHUTUSJUHISED

HOIATUS! Elu -ja õnnetusoht väikelastele ja lastele! Toode ei ole mänguasi. Ärge jätke lapsi mitte kunagi toote juurde järelevalveta. Lämbumis- , kägistamis- ja vigastusoht pakendi osade ja sisu tõttu. Lapsed ei ole sellest ohust teadlikud. Allakukkumisohu tõttu hoidke lapsed lahtisest akendest eemal ning ärge jätke lahtiseid aknaid järelevalveta. Allakukkumisohu tõttu asetage toode ainult ohutult ligipääsetavate akende ja uste ette. Toote paigaldamisel või demonteerimisel ärge küünitage aknast/uksest välja ega toetuge tootele, samuti ärge vajutage putukavõrku seestpoolt. Putukavõrk ei kaitse lõhustult aknast allakukkumise eest. Õnnetuste ja surmavate vigastuste oht! TÄHELEPANU! Tõõriista ebaõige paigalduse ja kasutamise korral on vigastusoht. Vajaduse korral kasutage töökindaid. Paigaldamiseks ei tohi mitte mingil juhul kasutada mittetäielikke paigalduskomplekte ega kahjustunud osi. See võib seada ohtu taltlluse ja ohutuse. Hoidke toodet ja kõiki sütituvad osi kuumusallikatest ja tulest eemal.

LV DROŠĪBAS NORĀDĪJUMI

BRĪDINĀJUMS! Dzīvības apdraudējuma un negadījumu risks bērniem un maziem bērniem! Izstrādājums nav rotallieta. Nekad neatstājiet bērnus izstrādājuma tuvumā vienus vai bez uzraudzības. Iepakojuma saturs rada nosmakšanas, nožņaugšanās un savainošanās risku. Bērni neapzinās šo briesmu esamību. Nokrišanas riska dēļ nelaujiet bērniem tuvoties atvērtiem logiem un neatstājiet viņus bez uzraudzības. Nemot vērā nokrišanas risku, piestiprināt izstrādājumu tikai pie tādiem logiem un durvīm, kuriem var droši piekļūt. Piestiprinot vai noņemot izstrādājumu, nelieciešies ārā pa logu/durvīm un neatbalstieties pret izstrādājumu, kā arī nespiediet kukaiņu sietu no iekšpuses. Kukaiņu sieti nenodrošina efektīvu aizsardzību pret iekrišanu pa logu – iespējam pastāv risks un nelaimes gadījumu risks! UZMANĪBU! Nepareizas montāžas un instrumentu izmantošanas gadījumā pastāv savainošanās risks. Vajadzības gadījumā izmantojiet darba cimdus. Montāžai nekad nedrīkst izmantot nepilnīgus komplektus vai bojātas daļas. Pretējā gadījumā var tikt traucēta izstrādājuma darbība un mazināta drošība. Glabājiet izstrādājumu un visas viegli uzliesmojošās daļas prom no karstuma avotiem un uguns.

LT SAUGOS INSTRUKCIJA

ĮSPĖJIMAS! Pavojus gyvybei ir nelaimingo atsitikimo pavojus vaikams ir kūdikiams! Gaminys nėra žaislas. Niekada nepaliktė vaikų vieną ar be priežiūros su prietaisu. Pakuotės komponentai ir turinys kelia uždusimo, pasmaugimo ir susižalojimo pavojų. Vaikai šių pavojų nesupranta. Saugokite vaikus esant atidarytiems langams, nes jie gali nukristi, ir nepaliktė jų be priežiūros. Kadangi kyla pavojus, jog prietaisas gali nuristi, tvirtinkite jį tik prie langų ir durų, prie kurių galima prieiti be jokio pavojaus. Uždėdami ar nuimdami prietaisą, neslenkite pro langą / duris ar link prietaiso, nespauskite tinklelio nuo vabzdžių iš vidaus. Tinklelisa nuo vabzdžių neutikrina veiksmingos apsaugos dėl iškritimo pro langą, todėl kyla pavojus gyybei ir nelaimingo atsitikimų pavojus! ATSARGIAI! Dėl netinkamo įrankių surinkimo ir naudojimo kyla pavojus susižaloti. Jei reikia, mūvėkite darbo pirštines. Surenkant nagalima naudoti nepilnų rinkinių arba pabėstę dalių. Dėl to gali pablogėti veiksmingumas ir saugumas. Gaminį ir visas degias dalis laikykite atokiau nuo šilumos ir ugnies šaltinių.

RU УКАЗАНИЯ ПО БЕЗОПАСНОСТИ

ПРЕДУПРЕЖДЕНИЕ! Опасность для жизни детей, в том числе младенцев, и опасность несчастного случая! Изделие не является игрушкой. Ни в коем случае не оставляйте детей с изделием одних или без присмотра. Существует опасность удушения и травмирования элементами из упаковки и содержимым. Дети не осознают этой опасности. Поскольку существует опасность падения, не подпускайте детей к открытым окнам и не оставляйте их без присмотра. Из-за опасности падения монтируйте изделие только на окнах и дверях, доступ к которым безопасен. Во время монтажа и демонтажа изделия не отпирайтесь об окно/дверь или об изделие и не надавливайте на антимоскитную сетку изнутри. Антимоскитная сетка не защищает от падения из окна, существует опасность для жизни и опасность несчастного случая! ВНИМАНИЕ! Существует опасность травмирования в результате ненадлежащего монтажа и пользования инструментом. При необходимости используйте рабочие перчатки. Ни в коем случае не используйте для монтажа неполные комплекты и поврежденные детали. Это может отрицательно повлиять на функционирование и безопасность. Держите изделие и все воспламеняющиеся детали подальше от источников тепла и огня.

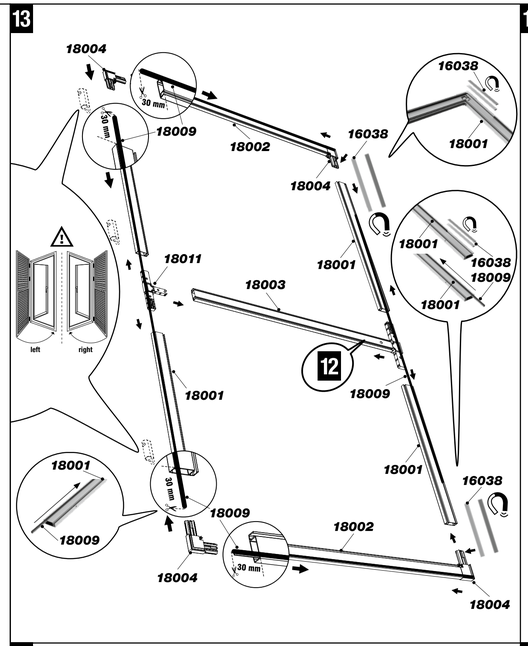

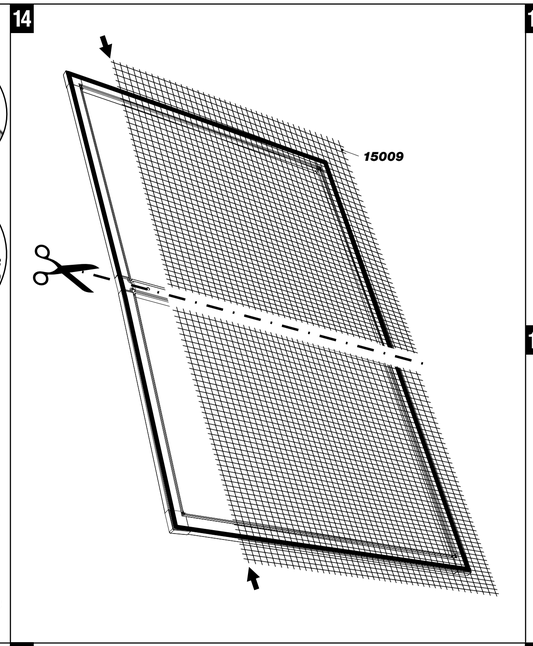

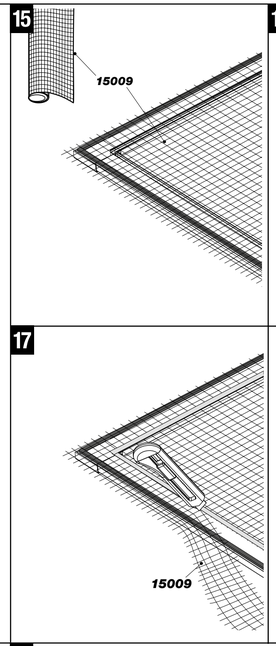

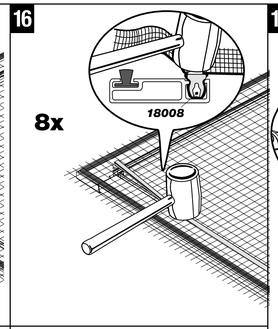

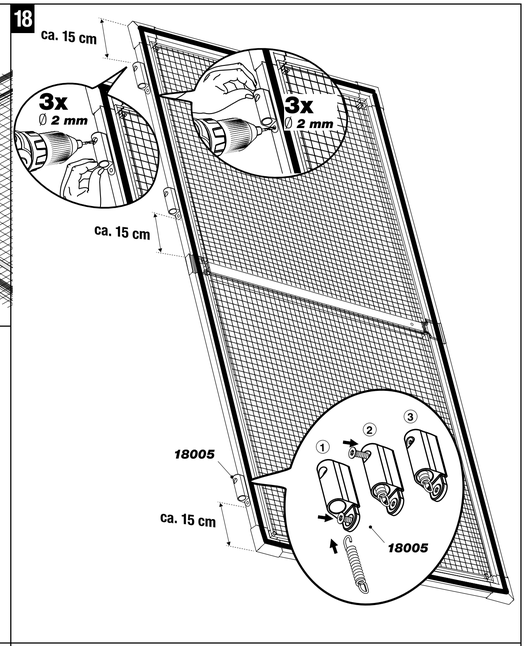

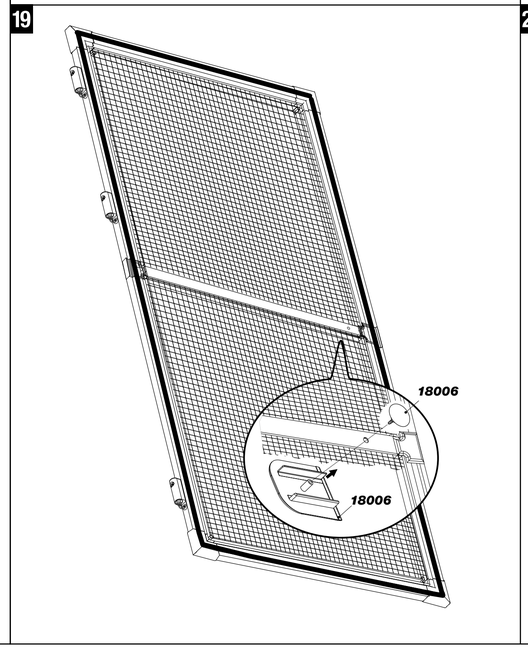

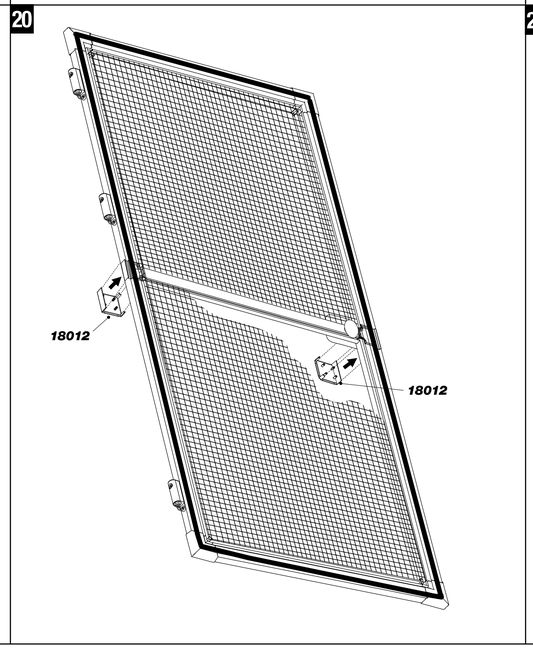

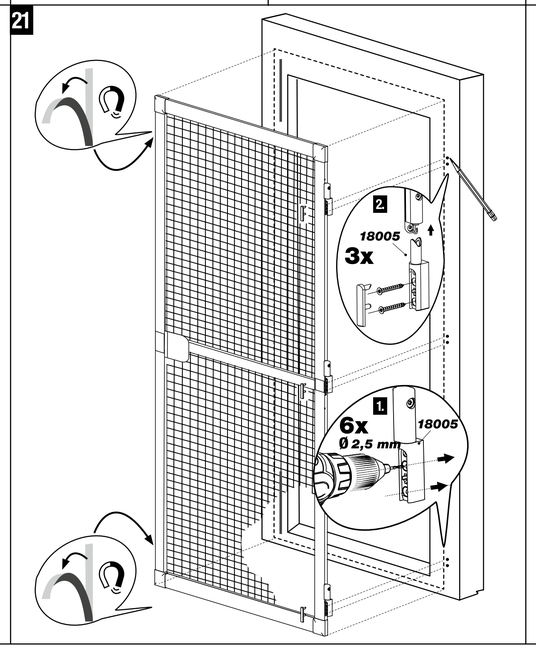

www.windhager.eu
Windhager Handelsgesmbh,
Industriestraße 2,
A-5303 Thalgau